ROYAL FAVORIT



РУКОВОДСТВО по эксплуатации

бытового полуавтоматического проточного газового водонагревателя

С зажиганием от пьезоэлемента и естественным отводом продуктов СГОРАНИЯ

10L - 12L - 14L

Содержание

1 Пояснения символовиуказания по техникебезопасности....3
1.1 казания по технике безопасности....3

2 Данные о приборе....3
2.1 омплект поставки....3
2.2 Описание прибора....з
2.3 ринадлежности (см. также ценовую спецификацию)....3
2.4 абаритные размеры....4
2.5 ункциональная схема....5
2.6 ринцип действия....б
2.7 ехнические характеристики....7

3 ксплуатация....8
3.1 Перед вводом в эксплуатацию....8
3.2 ючить прибор....8
3.3 еулировка мощности....8
3.4 еулировка расхода воды....9
3.5 Выключение....9
3.6 порожнение прибора....9

4 Монтаж (только для авторизированныхспециалистов)....10
4.1 ажные указания....10
4.2 Выбор места для монтажа....10
4.3 онтаж прибора....11
4.4 оаключение подачи воды....12
4.5 оаключение полачи газ а....12
4.6 Вод в эксплуатацию....12

5 Устранение неисправностей....13
б Иаготовитель....13

1 Указания по технике безопасности

1.1 Указания по технике безопасности

Опасно при появлении запаха газа
* Закрыть газовый кран,
* Открыть окна,
* Не пользоваться электровыключателями,
* Погасить открытое пламя,
* Покинув помещени е, позвонитьв газовуюаварийную службу и уполномоченную специализированную фирму.

Опасно при появлении запаха дымовых газов
* Выключить прибор.
* Открыть окна и двери.
* Уведомить уполномоченную специализированную фирму.

Монтаж, переоборудование
* Монтаж или переоборудование прибора разрешается выполнять только уполномоченной специализированной фирме.
* переоборудование деталей системы отвода дымовых газов запрещается.
* Не закрывать и не уменьшать отверстия, предусмотренные аля циркуляции воздуха.

Техобслуживание
* Рекомендациядля заказчика: заключить договор о контроле и техобслуживании с уполномоченной специализированной фирмой.
* Пользователь несет ответственность за безопасность и экологическую совместимость проточного водонагревателя.
* Техобслуживание прибора следует проводить ежегоАНО.
* использовать только оригинальные запасные части.

Взрывоопасные и легковоспламеняющиеся материалы
* Не использовать и не хранить вблизи прибора легковоспламеняющиеся материалы (бумагу, растворители, краску и т.п.).

Воздух для горения/воздух помещения
* Не допускать загрязнения воздуха для горения/воздуха помещения агрессивными веществами(например, галогеноуглеводородами, одержащими соединения хлора или фтора). Тем самым предотвращается появление коррозии.

Инструктаж заказчика
* Поинформировать заказчикао принципе действия прибора и порядке управления прибором.
* Указать заказчику на то, что ему запрещается выполнять любые переоборудования и ремонтные работы.

2 Данные о приборе

2.1 Комплект поставки
* газовый проточный водонагреватель
* Комплект печатной документации прибора

2.2 Описание прибора
* Прибор для настенного монтажа
* Розжиг посредством пьезоэлектрической системы
* горелка для природного газа/сжиженного газа
* Теплообменник не содержит сплавов олова/свинца
* Регулировка мощности в соответствии с расходом воды для оддержания постоянной температуры горячей воды.
* Водяная арматура изготовлена из усиленного стекловолокном полиамида, передаваемого впоследствии на 100% вторичную переработку
* Обеспечение постоянного протока воды при переменном давлении напора воды
* Регулируемая газовая арматура для установки необходимой мощности
* Предохранительные устройства:
  -Термоэлемент для контроля пламени,
  -Контроль тяги, выключающий прибор принедостаточном отводе дымовых газов,
  -ограничитель температуры на выходе горячей ВОАЫ.

2.3 Принадлежности (см. также ценовую спецификацию)
* Комплекты для переоборудования с природного газа на бутан/пропан и наоборот

2.4 габаритные размеры

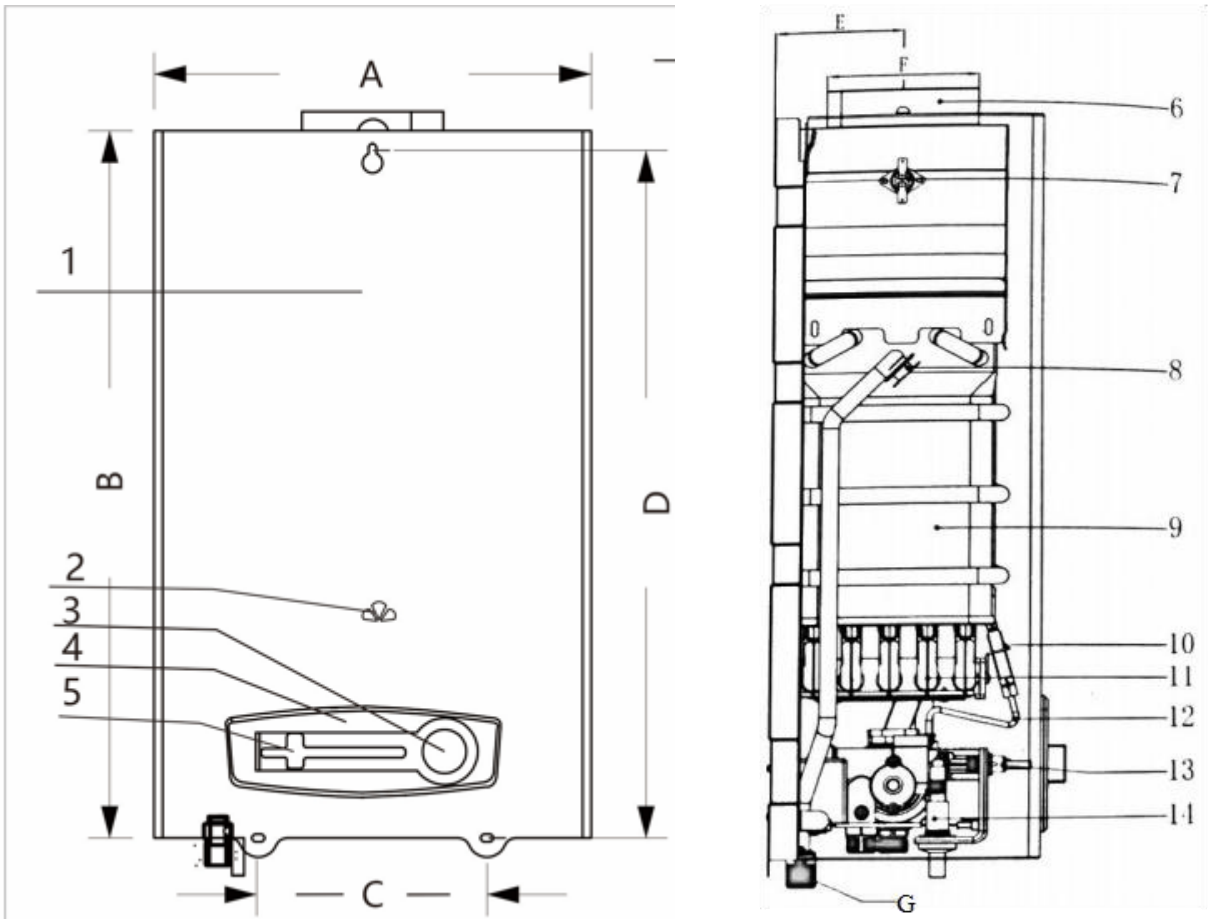

Рис 1

1 лемент корпуса
2 Смотровое окно запальника
3 Рчка регулировки давления воды
4 Декоративная панелель
5 Рчка регулировки давления газа
6 Вытяжная система в сборе
7 Датчик тяги (85℃]
8 Датчик перегрева теплообменника (77℃)
9 Теплообменник
10 илотная группа (запальник, термопара)
11 Горелка
12 Трубка запальника
13 Клапан газо- водяной
14 Пьезовоспламенитель

Model	A	B	C	D	E	F	G
10L	340	550	160	540	91	108	3/4
12L	340	590	188	575	91	108	3/4
14L	340	610	188	595	91	108	3/4

2.5 Фнкциональная схема

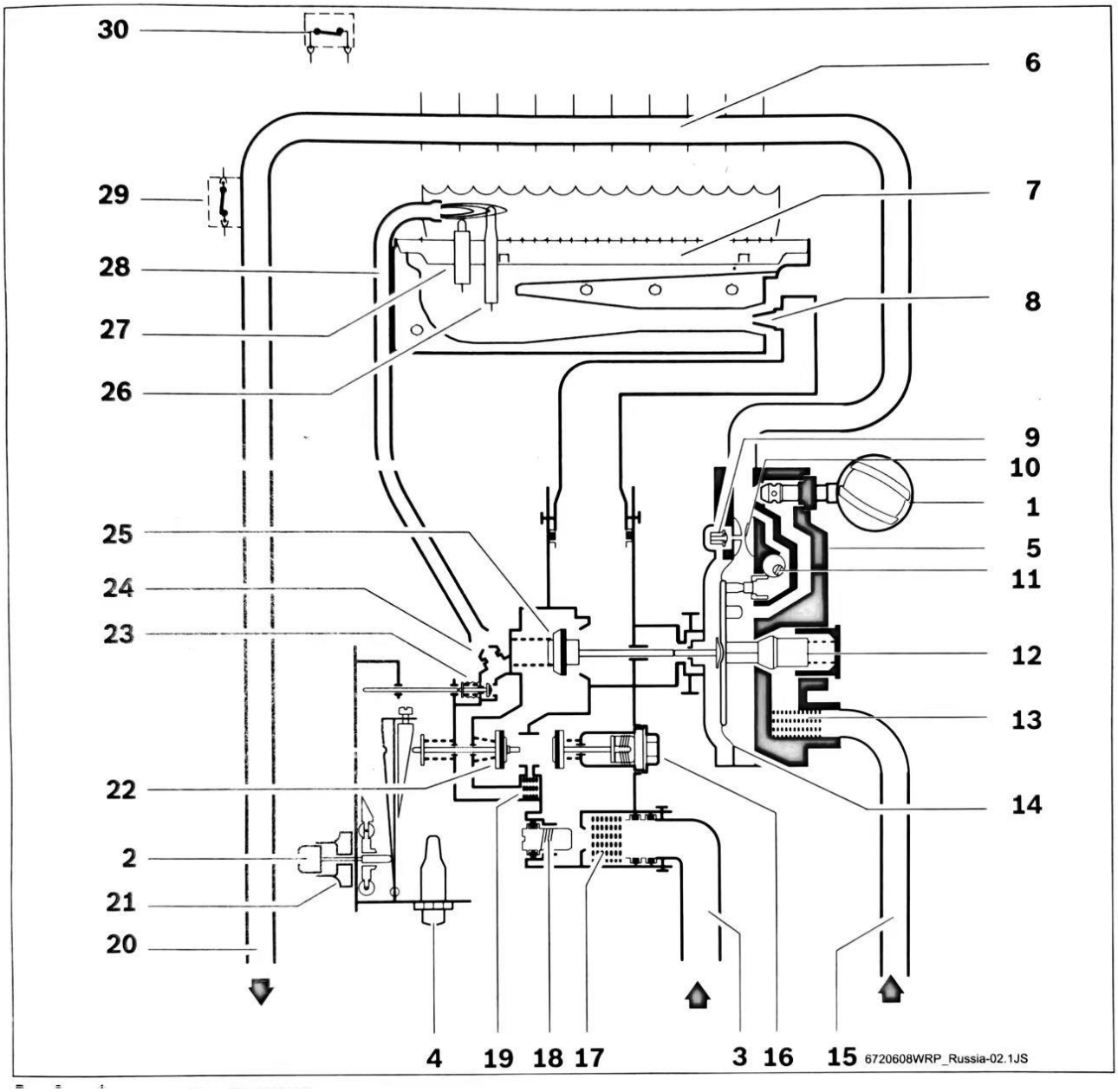

1 Переключатель объема воды
2 Кнопка передвижного регулятора
3 Газ
4 Устройство пьезорозжига
5 Водяная арматура
6 Теплообменник
7 Основная горелка
8 Форсунка
9 Уел инерции розжига
10 рубка Вентури
11 егулировочный конический затвор
12 егулятор объема воды
13 одяной фильтр
14 иффузор
15 олодная вода
16 Магнитный клапан
17 аовый фильтр
18 Внт регулировки макс. расхода газа
19 ильтр запальника
20 оячая вода
21 Регулятор мощности
22 Основной газовый вентиль
23 Газовый клапан запальника
24 Запальная форсунка
25 Регулирующий клапан
26 Термоэлемент
27 апальный электрод
28 рубка подачи газа для розжига
29 граничитель температуры
30 Контроль тяги

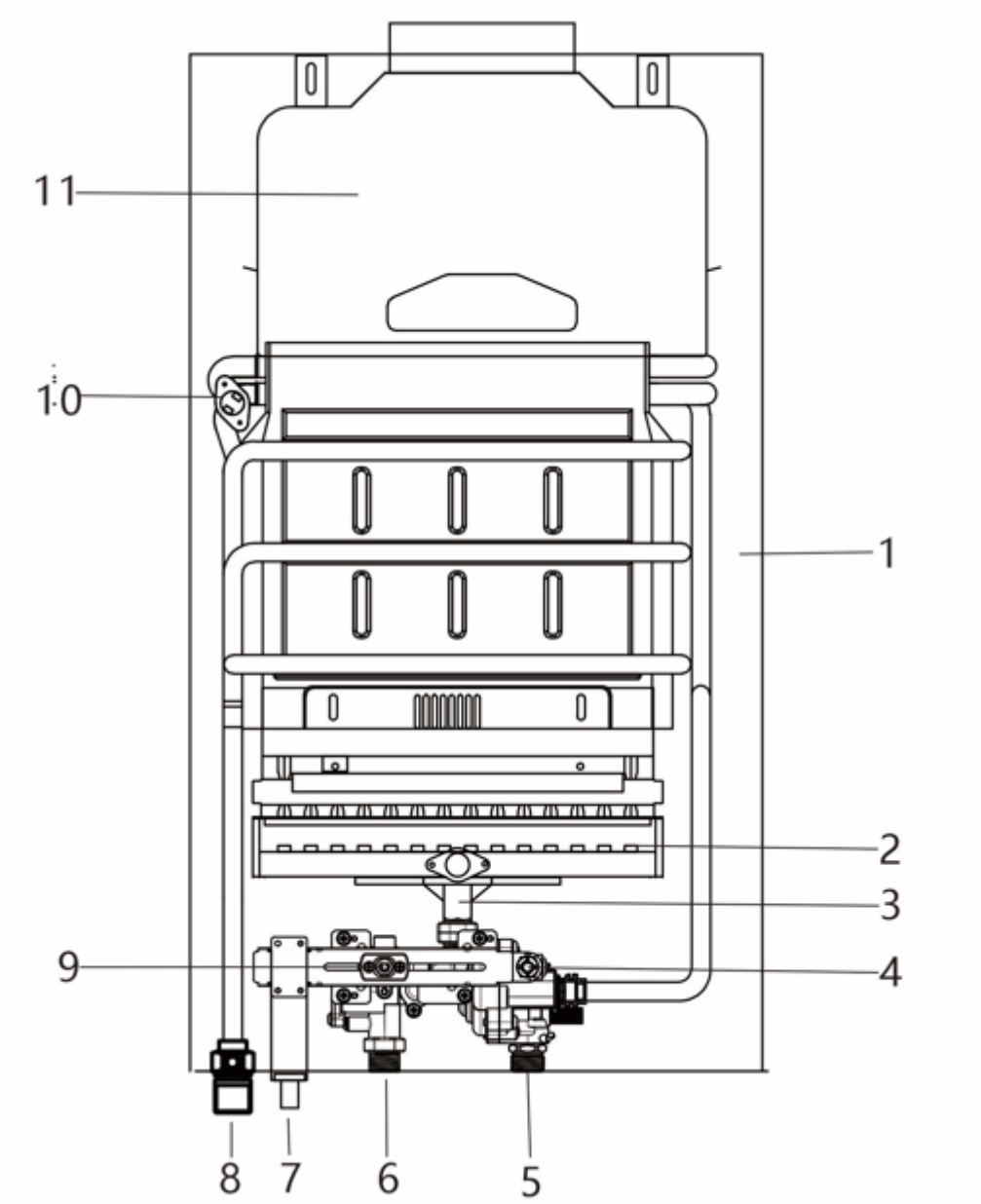

1 Поддонная оболочка
2 сопло горелки
3 Разделительная труба
4 клапан регулирования расхода воды
5 Холодный вход
6 Газовый вход
7 пьезоэлектрический воспламенитель
8 Горячая вода
9 клапан регулирования расхода газа
10 регулятор предельной температуры
11 Дымовой колпак
12 Продолжение

2.6 Принцип действия
Проточный водонагреватель оснащен устройством пьезорозжига. Это делает эксплуатацию более удобной.

* Регулятор мощности из положения Выкл. передвинуть в положение розжига (рис. 3).
* Нажать и удерживать нажатой кнопку регулятора мощности.
* Нажать кнопку пьезорозжига.

Если запальное пламя загорелось:
* через несколько секунд отпустить кнопку регулятора мощности.

Если запальное пламя погасло:
* повторить процесс.

!!! Розжиг может не сработать, если в трубку подачи газа опал воздух.

В этом случае:
Держать кнопку регулятора мощности нажатой до тех пор, пока из трубки подачи газа полностью не выйдет воздух.
Если розжиг произошел:
передвигая регулятор мощности вправо,установить необходимую мощность.
При помощи регулятора мощности можно
устанавливать требуемую мощность. При
передвижении регулятора вправо мощность и
потребление газа повышаются. Максимальная
мощность достигается, когда регулятор установлен в крайнем равом положении.
Для экономии энергии:
установить регулятор ощности втакое положение, которое полностью соответствует необходимой
мощности.
После выполнения этих действий основная горелка загорается автоматически, как только ткрывается
кран горячей воды, поскольку запальное пламя горит непрерывно.
Для выключения прибора:
передвинуть регулятор мощности влево до упора.
Через несколько секунд запальное пламя погаснет.

2.7 Технические характеристики

	Символ	Единицы измерения	10L	12L	14L
Мощность					
Макс. номинальная тепловая мощность	Pn	кВт	17.5	20.3	24.3
Мин. номинальная тепловая мощность	Pmin	кВт	7	8.2	9.4
Тепловая мощность (аиапазон регулировки)	/	кВт	7-17.5	8.2-20.3	9.4-24.3
Макс, номинальная тепловая нагрузка	Qn	кВт	20.0	24	28
Мин, номинальная тепловая нагрузка	Qmin	кВт	8.1	9.6	11.0
Объем подачи газа 1)					
Допустимое давление подаваемого газа					
ПриродныйгазН	G20	мбар	13	13	13
Сжиженныйгаз(бутан/пропан)	G30/31	мбар	Н/Д	Н/Д	Н/Д
Расход					
ПриродныйгазН	G20	м3/ч	2.1	2.4	2.8
Сжиженныйгаз(бутан/пропан)	G30/31	кг/ч	1.5	1.7	2.0
Количествофорсунок	/	/	10	12	14
Расходгазазапальником	/	м3/ч	0.012	0.012	0.012
Горячая вода					
Макс. допустимый напор воды2)	pw	бар	12	12	12
Переключатель объема воды в крайнем правом положении					
Повышение температуры	/	℃	50	50	50
Диапазон протока	/	м/мин	2-5.0	2.5-6.0	3.0-8.0
Мин, рабочее давление	Pw/min	бар	0.1	0.1	0.1
Переключатель объема воды в крайнем левом положении					
Повышение температуры		℃	25	25	25
Диапазон протока		м/мин	4-10	5-12	7-14
Характеристики дымовых газов 3)					
Необходимая тяга		мбар	0.015	0.021	0.025
Масса потока дымовых газов		г/с	13	14	14
Температура		⍰	180	160	160

Таб. 1

1) Hi 15 -C-1013 мбар сухой: природный газ 34,2 мДж/м3 (9,5 квт-ч/м3)
Сжиженный газ: бутан 45,72 мДж/кг(12,7 кВт-ч/кг)- пропан 46,44 мДж/кг (12,9 кВтч/кг)

2) В связи с расширением воды это значение не должно быть превышено.

3) При максимальной номинальной тепловой мощности

3 Эсплуатация

Открыть все водопроводные и газовые краны.
Вывести воздух из трубопроводов

ВНИМАНИЕ:

Около горелки может быть высокая температура: опасность ожога.

3.1 Перед вводом в эксплуатацию

ВНИМАНИЕ:

Первый ввод в эксплуатацию должна осуществлять уполномоченная специализированная фирма, которая проинструктирует заказчика по поводу правильной эксплуатации прибора.

Проверить, соответствуетливидгаза, указанный на типовой табличке, виду подаваемого газа.

Открыть запорный вентиль холодной воды.

Открыть газовый кран.

3.2 Включить прибор

Нажать и удерживать нажатой кнопку регулятора мощности Ё
Рис 3

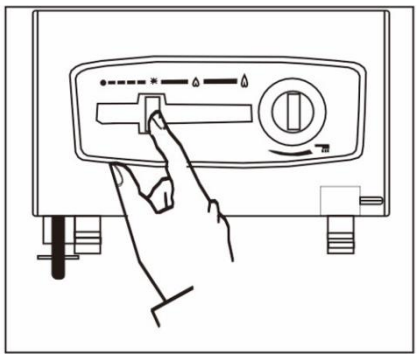

Нажать кнопку пьезорозжига
Puc 4

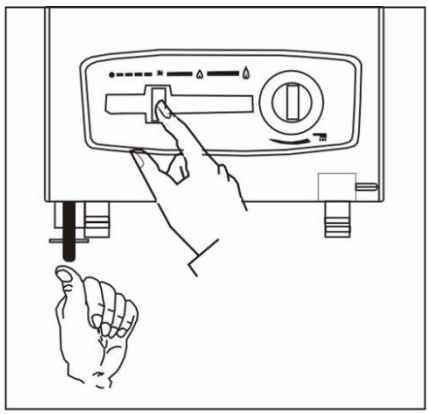

Через несколько секунд отпустить кнопку регулятора мощности.

3.3 Регулировка мощности

Более низкая температура воды. Меньшая мощность.

Рис 5

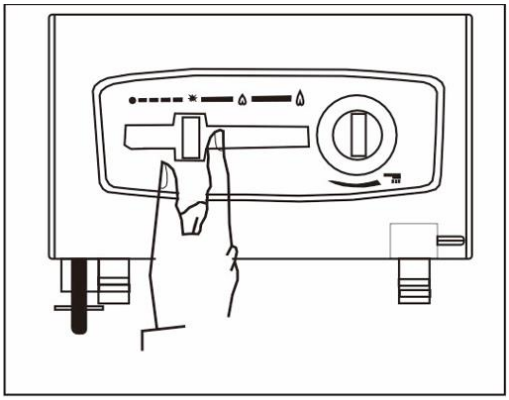

Более высокая температура воды. Большая мощность.

Рис б

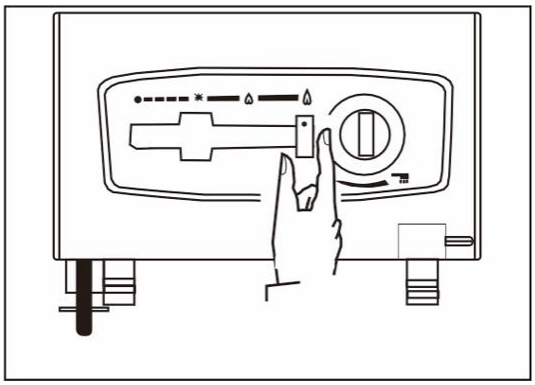

3,4 Регулировка расхода воды

Повернуть поворотную ручку против часовой стрелки.

Расход воды повышается, температура воды на выходе соответственно понижается.

Puc 7

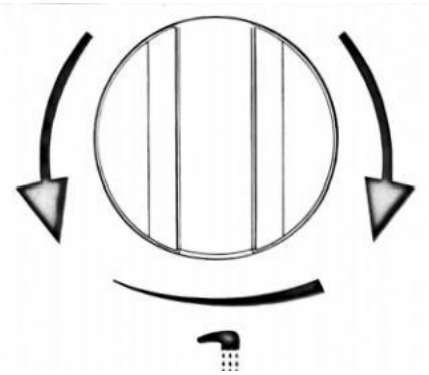

Повернуть поворотную ручку по часовой стрелке. Расход воды снижается, температура воды на выходе соответственно повышается.

Понижение температуры воды на выходе до необходимой температуры сокращает потребление энергии,а также риск появления известкового налета на теплообменнике.

3.5 Выключение

Передвинуть передвижной регулятор влево до упора.

Рис 8

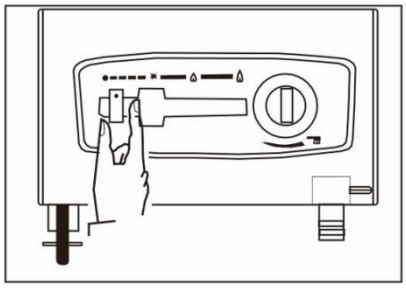

3,б **Опорожнение прибора**

При наличии риска замерзания:

закрыть кран подачи холодной воДЫ; открыть все раны горячей водЫ;

Открутить гайку шланга;

полностью опорожнить прибор.

Рис 9 Опрожнение прибора

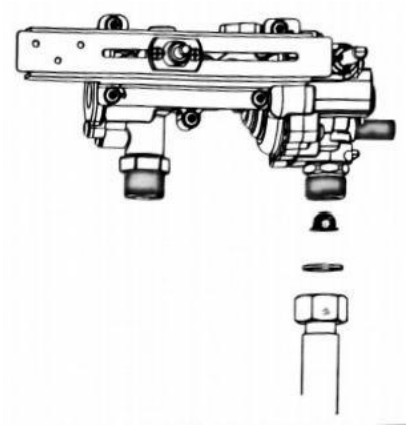

1 Гйка шланга
2 Резиновая прокладка
3 Сеточка-фильтр

4 Монтаж (только для авторизированных специалистов)

 ОПАСНО: Взрыв
Всегда перекрывайте газ в помещении, перед проведением любых работ с газопроводящими элементами.

Выполнение монтажа, подключения к сети электропитания, подключения системы подачи аза и отвода дымовых газов, а также ввод в эксплуатацию разрешается только специализированной фирме,уполномоченной редприятием по газо- или энергоснабжению.

4.1 Важные указания

Перед монтажом получить разрешение отпредприятия по газоснабжению и от ведомства по очистке и проверке состояния дымоходов.

Запорный газовый кран разместить как можно ближе к прибору.

После подключения к сети газосабжения необходимо проверить подключение на рметичность. Во избежание повреждений газовой арматуры из- за повышенного давления онтрольдавления следует проводить при закрытом газовом кране. После проверки на герметичность произвести сброс давления.

» Проверить, соответствуетли видгаза, указанный на типовой табличке, виду подаваемого газа.

»Уедиться, что поток и давление на регуляторе
давления газа соответствуютзначениям,указанным для потребления прибора (см. технические характеристики в таблице 1).

4.2 Выбор места для монтажа

Требования к помещению для монтажа

Прибор нельзя устанавливать в помещениях собъемом свободного пространства менее В м3 без учета объема мебели.

Соблюдать местные предписания.

Впомещении для монтажа должна быть обеспечена хорошая вентиляция и защита отзамерзания, а также возможность подключения к дымовой трубе.

Не устанавливать прибор над источниками тепла

Во избежание коррозии,в воздухе для горения не должно содержаться агрессивных веществ. Появлению коррозии способствуют галогеноводороды, содержащие соединения хлора и фтора. Они могут содержаться, например, в растворителях, красках, клеях, эрозольных распылителях и бытовых чистящих средствах

Должны соблюдаться указанные на рисунке 10 минимальные расстояния

При наличии риска замерзания:
выключить прибор;
опорожнить прибор (см. раздел 3.6).

Рис 10 Минимальные расстояния (в см)

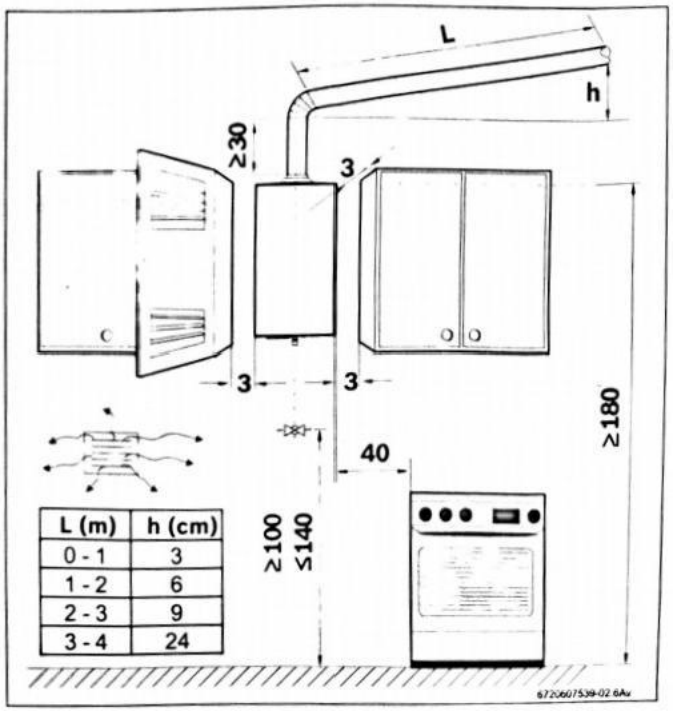

Дымоход

ОПАСНО: Убедитесь, что все соединения надежно изолированы
Нарушение этого требования может стать причиной проникновения
продуктов сгорания в жилое помещение, что может нанести вред здоровью или привести к смерти

Ве газовые проточные водонагреватели должныиметь герметичное соединение ссоответствующего диаметра трубами твода дымовых газов. . Дымоход должен:
- роходить вертикально (с малым количеством или с полным отсутствием горизонтальных участков);
- ыть теплоизолированным;
- меть выходное отверстие выше самой высокой точки крыши.

Аля подключения дымоходу можно использовать гибкую или жесткую трубу. Принадлежность

для отвода аымовых газов должна быть вставлена в патрубок защитного коллектора дымовых газов. Наружный диаметр принадлежности для отвода дымовых газов должен быть немного меньше размера патрубка защитного коллектора дымовых газов.

. На выходном отверстии дымохода должен быть
установлен козырек, защищающий от ветра/дождя



ВНИМАНИЕ:
Убедиться, чтопринадлежность для отвода дымовых газов вошла в патрубок ащитного коллектора дымовых газов до упора

Если эти условия невыполнимы, следует выбрать другое место монтажа.

Температура поверхностей
Максимальная температура поверхностей прибора за исключением принадлежностей для отвода дымовых газов не превышает ВБ »С. Специальные меры по защите горючих строительных материалов или встроенной мебели не требуются.

Подача воздуха
В помещении, выбранном для монтажа прибора,должны иметься достаточно большие отверстия аля подачи воздуха.

4.3 Монтаж прибора

Снять поворотную ручку с переключателя объема воды.

Отвинтить крепежные винты кожуха.

Слегка потянуть кожух вперед и снять его, двигая вверх.

С помощью дюбелей стенных крючков (приобретаются отдельно) вертикально подвесить прибор на стене.



ВНИМАНИЕ:
Никогда не ставить прибор на водопроводные или газопроводные патрубки.

4,4 Иодключенне подачн воды



НИМАНИЕ:
Наличие остаточных веществ в трубопроводной ети может привести к повреждению прибора. Иромыть трубопроводную сеть для уаления остаточных веществ.

Следить за тем, чтобы при подключении не перепутать место подсоединения водопровода холодной воды (рис.11,поз. А-не поставляется с оборудованием) с местом подсоединения водопровода горячей воды (рис. 11, поз. В).

Воаяные трубы подсоединяются к водяной арматуре.

Рис 11 Подключение водопровода

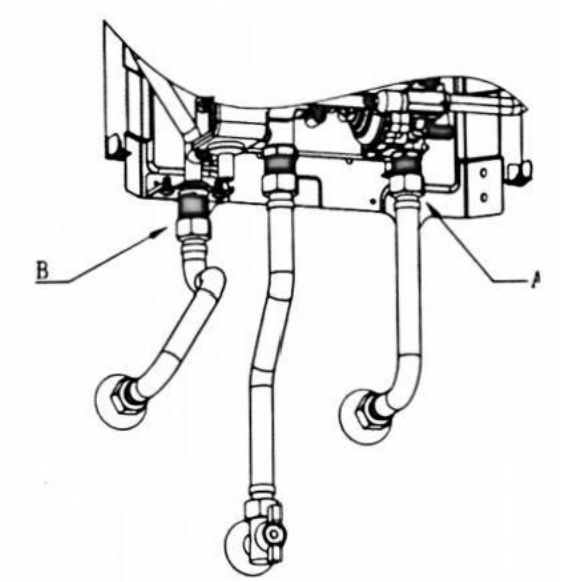

Во избежание сбоев, вызванных резкими колебаниями аавления воаы,рекомендуется на входе холодной воды установить обратный клапан.

4.5 Иодключение подачи газа

О П А С Н О:

Нарушения местных предписаний может привести к пожару, взрыву, ущербу здоровью или смерти.

Используйте только запчасти от производителя водонагревателя.

Следует соблюдать все местные законодательные предписания, нормы и правила, касающиеся монтажа

4.6 вод в эксплуатацию

Открыть газовый кран и запорный вентиль холодной воды и проверить все соединения на герметичность.

Проверить безупречность работы контроля тяги

5 устранение неисправностей

Монтаж, техобслуживание и ремонт может производить только уполномоченная специализированная фирма. В нижепривеаенной таблице предлагаются решения по устранению возможных неисправностей(прёААоженИЯ, отмеченные*, могут осуществляться только уполномоченной специализированной фирмой).

еегепраноаг	Причины	Устранение
Запальное пламя опять погасло. Запальное пламя загорается только после нескольких попыток. Запальное пламя желтого цвета.	Запальная горелка заблокирована.	Очистить. *
Запальное пламя гаснет при открывании крана горячей воды. Температура горячей воды недостаточна, слабое пламя.	Газ подается в недостаточном количестве.	Проверить редуктор давления и заменить его, если он не подходит или поврежден. Проверить, замерзают ли баллоны с газом (бутан) во время работы прибора. Если баллоны замерзают, поставить ихв менее холоаное место
Температура воды слишком низкая.		Проверить положение регулятора мощности и установить на более высокую мощность.
Горелка отключается во время работы прибора.	Сработал ограничитель температуры Сработало устройство контроля тяги	Вновь включить прибор через 10 минут. При повторном появлении Неисправности вызвать специалиста, Проветрить помешение. Вновь включить прибор через 10 минут. При повторном появлении неисправности вызвать специалиста.

6 Импортер
ООО «Производственная компания ИМПУЛЬС»
Московская область.
Тел. 8977-335-97-95

IMPULSE PRODUCTION LLC
ADD: 33, OKTYABRSKAYA STR.,ZHELEZNODOROZHNY, BALASHIKHA MD, MOSCOW,RUSSIA 143980

7 ГАРАНТИЙНЫЙ ТАлОН

Наименованис излелия (модсль)	Серийный номср:
Наименование и адрес торговой организации:	Дата продажи:
Печать торговой организации	Подпись продавца
Я, покупатель _____с условиями настоящего договора ознакомлен Товар получен в исправном состоянии, без видимых повреждений, в полной комплектности проверен в оем присутствии и признан пригодным к эксплуатации, претензий по внешнему виду комплектности товара не имею. Инструктаж по технике езопасности и правилам эксплуатации данногоизделия получен. С условиями договора согласен (- сна). вчем собственноручно расписываюсь: Подпись потребителя _____	

Карта гарантийного ремонта

Вид неисправности			
Замена элементов			
Принят в рсмонт (дата, подпись покупателя)	подпись	подпись	подпись
Выдан из ремонта (дата, подпись покупателя)	подпись	подпись	подпись
Отрывной талон МОНТАЖНИКА	Модель водонагревателя Срийныйномер Монтаж произвел (ФИО. No сертификата)		
	Дата установки		